ČESKOSLOVENSKÉ OPEVNĚNÍ 1934 - 1938

OD NÁVRHŮ K REALIZACI

11.11.1918
PODEPSÁNO PŘÍMĚŘÍ, SKONČILA PRVNÍ SVĚTOVÁ VÁLKA

Úspěchy permanentního opevnění v této válce inspirovalo mnoho států k dalšímu vývoji a výstavbě opevnění (Francie, Belgie, Polsko, Německo a Československá republika).

- 1919 – válka s Maďarském
- 1919 - francouzská vojenská mise se stala základem velitelského sboru armády
- **1920 – první doporučení z Francie na stavbu opevnění (nerealizováno)**
- Redukce prezenční služby vojáků na 18 měsíců (uvažovalo se o úplném zrušení)
- 1926 -1933 – krácení výdajů na armádu
- 1933 – krize mezinárodních vztahů
- 1934 – rozhodnutí o výstavbě opevnění
- 1935 – 20.března zřízena rada pro opevňovaní a řop
- 1937 – 16.10. začala výstavba největší tvrz československého opevnění
- 1938 – výdaje na armádu dosáhly více než 11% národního důchodu (dnes 1,8%)

Divizní generál Karel Husárek
1893 – 1972
velitel Ředitelství opevňovacích prací
„otec Československého opevnění“

OPEVŇOVACÍ PROGRAMY

1.) PROGRAM SCHVÁLENÝ 12. PROSINCE 1935

PRVNÍ PROGRAM PŘEPOKLÁDAL VÝSTAVBU POUZE LINIÍ TĚŽKÉHO OPEVNĚNÍ A SICE V PĚTI ETAPÁCH.

2.) PROGRAM SCHVÁLENÝ 5. ČERVNA 1936

I DRUHÝ PROGRAM PŘEDPOKLÁDAL POUZE VÝSTAVBU LINIÍ TĚŽKÉHO OPEVNĚNÍ TENTOKRÁT ROZDĚLENOU DO ČTYŘ ETAP.

3.) PROGRAM SCHVÁLENÝ 7. LISTOPADU 1937

TENTO, V POŘADÍ JIŽ TŘETÍ, OPEVŇOVACÍ PROGRAM JE OZNAČOVÁN JAKO "**HUSÁRKŮV KONEČNÝ PROGRAM**". PODSTATNOU ZMĚNOU BYLA ZMĚNA CELKOVÉ KONCEPCE ČS. OPEVNĚNÍ - ZÁKLADNÍ OBRANNOU LINII MĚLY NAMÍSTO TĚŽKÉHO OPEVNĚNÍ TVOŘIT DVA SLEDY LEHKÝCH OBJEKTŮ NOVÉHO TYPU (ŘOPÍKY). TĚŽKÉ OPEVNĚNÍ MĚLO BÝT BUDOVÁNO JAKO PŘEDSUNUTÉ A TO POUZE NA NEJOHROŽENĚJŠÍCH ÚSECÍCH (PŘEDEVŠÍM MEZI ŘEKAMI ODRA A LABE). KROMĚ OPEVNĚNÍ POHRANIČNÍCH OBLASTÍ SE POČÍTALO I S REALIZACÍ VNITROZEMSKÝCH PŘÍČEK.

Husárkův program byl časově rozdělen do čtyř etap, přičemž se předpokládalo, že všechny práce budou ukončeny nejpozději v roce 1951. V průběhu cca 15 let mělo být postaveno 1 276 těžkých a 15 463 lehkých objektů.

I. etapa měla skončit v letech 1941-42; za tuto dobu měly být postaveny všechny lehké a také většina těžkých objektů

II. etapa (1941-45): zesílení vybudovaných postavení na jižním Slovensku, okolo Prahy a v západních Čechách uzávěry těžkého opevnění

III. etapa měla začít po roce 1946 a měla pokrýt výstavbu uzávěrů na jižní Moravě a druhého postavení severního válčiště

IV. etapa řešila opevnění na polských hranicích

NĚMECKO
POLSKO
RAKOUSKO
(od 12.3.1938 připojeno k Německu)
MAĎARSKO
RUMUNSKO
I. SBOR
II. SBOR
III. SBOR
IV. SBOR
V. SBOR
VI. SBOR
VII. SBOR
MILOVICE
JINCE
DĚDICE
LEŠŤ
Praha
Hradec Králové
Plzeň
Ostrava
Žilina
Brno
Banská Bystrica
Košice
Užhorod
Chust
Bratislava
Linie těžkého a lehkého opevnění postavené nebo rozestavěné
Linie lehkého opevnění postavené nebo rozestavěné
Stavebně dokončené dělostřelecké tvrze
Rozestavěné dělostřelecké tvrze
Cvičné pevnostní objekty

LEHKÉ OPEVNĚNÍ STARÉHO TYPU (VZ.36)

Typ takovéto pevnůstky v podstatě odpovídá vedení boje v první světové války a jeho konstrukce pravděpodobně vycházela z představ vojenského velení o charakteru budoucí války na základě války minulé. Při pozičních bojích a při obraně by byl hlavní důraz kladen na polní opevnění, spojující několik takových odolnějších objektů, skrývajících nejúčinnější zbraň této války - těžký, vodou chlazený kulomet, schopný zastavit jakýkoliv útok nekrytých jednotek protivníka.

Objekty byly umísťovány především na místa s možností dalekého výstřelu a s možností nerušeného pozorování. Jednotlivé pevnůstky, či jejich shluky rovněž chránily důležité křižovatky, mosty, či železniční tratě. Palby jejich zbraní nebyly většinou provázané, v lepším případě se protínaly daleko v předpolí a pro účinnou obranu muselo být využito polního opevnění, tyto kulometná stanoviště spojující a zesilující.

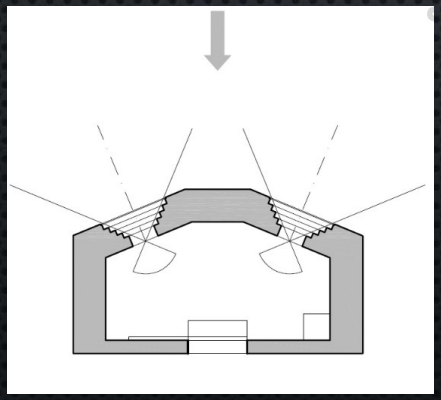

Lehké opevnění nového typu (vz.37, ŘOPÍK)

Objekty byly projektovány jako miniaturizace těžkého pěchotního srubu, díky čemuž s ním mají shodné taktické vlastnosti a mnoho podobných stavebních prvků. Zbraně (1-2 lehké nebo těžké kulomety), byly osazeny v lafetách v ocelolitinových střílnách. Vstup byl opatřen mříží a jedněmi pancéřovými dveřmi. V zalomeném meziprostoru byl vstup chráněn vchodovou střílnou. Ruční ventilátor zajišťoval dodávku čerstvého vzduchu a chránil tak osádku v počtu 3 až 7 mužů před zadušením zplodinami vzniklými při střelbě. K obraně nepostřelovaných částí týlu sloužil granátový skluz a k pozorování a signalizaci jeden, nebo dva periskopy ve stropu pevnůstky. Konstrukce objektu byla železobetonová o síle čelní stěny a stropu 80 nebo 120 cm (normální nebo zesílená modifikace). Ze strany nepřítele byla navíc pevnůstka opatřena kamennou rovnaninou a zemním záhozem, který objekt dále zodolňoval a maskoval. Díky všem opatřením odolával objekt zásahům střel ráže 105 mm v normálním, nebo 155 mm v zesíleném provedení.

Celkem postaveno 9.100 objektů z 15.000 plánovaných.

A - 160

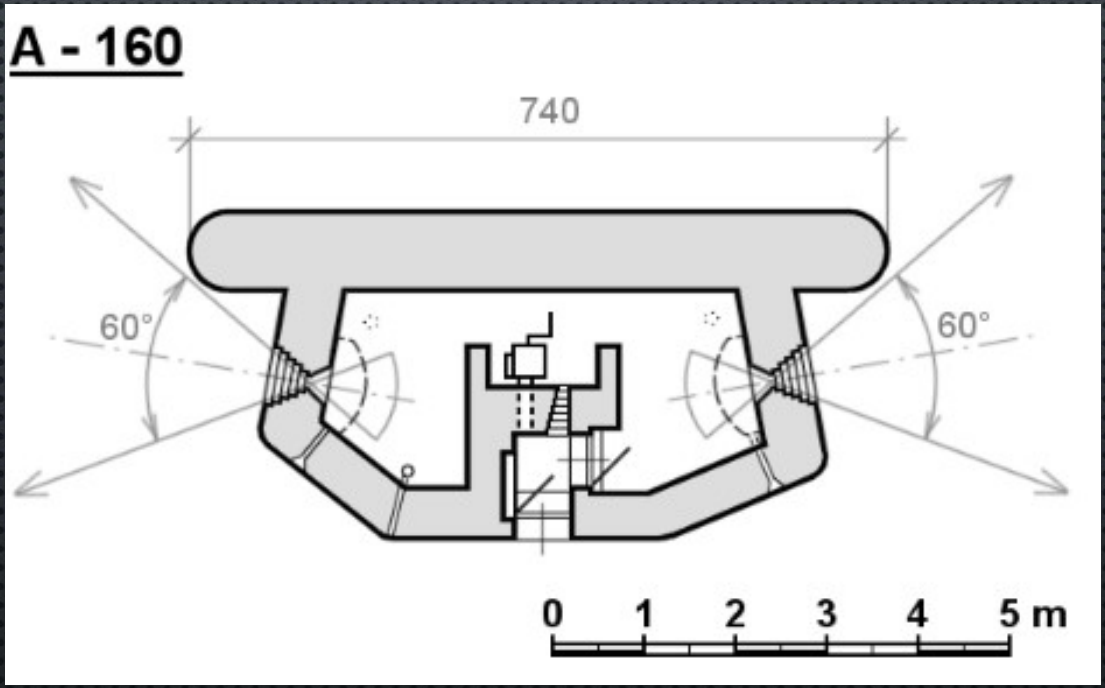

Těžké opevnění

Těžké opevnění se skládalo ze samostatných srubů a dělostřeleckých tvrzí. V porovnání s lehkým opevněním se jednalo o mnohem odolnější a silněji vyzbrojené stavby. Objekty disponovaly protitankovými kanóny, minomety a pancéřovými zvony, tvrze také dělostřelectvem. Objekty byly obsazeny stálou osádkou a měly mít veškeré týlové zabezpečení. Těžké objekty se budovaly v šesti stupních odolnosti, přičemž nejodolnější z nich měly vydržet přímý zásah 35cm dělostřeleckým granátem. Všechny tyto pozitivní rysy však byly vykoupeny značně vysokými pořizovacími náklady a také jejich stavba trvala mnohem déle než v případě lehkých objektů. Přesto se do konce září 1938 podařilo postavit 263 objektů těžkého opevnění (z toho bylo 35 objektů součástí dělostřeleckých tvrzí).

Konstrukce	1	2	I	II	III	IV
tloušťka stropu horního patra	100	150	150	200	250	350
tloušťka čelní stěny	120	175	175	225	275	350
tloušťka stěny s hlavními střílnami	80	80,100	100	100	125	150
tloušťka ostatních stěn horního patra	80	80	100	100	125	150
tloušťka stěny se střílnou k ochraně vchodu	70	70	100	100	100	100
tloušťka ostatních stěn dolního patra	80	120	125	150	175	200
tloušťka vnitřních nosných konstrukcí	80	80	50,100	50,100	100	100,200
tloušťka stropu dolního patra	20	20	50	50	50	50,100
tloušťka základové desky 1)	30/50	30/50	50	50	50	50
světlá výška horního patra	210	210	240	240	240	240,350
světlá výška dolního patra	210	210	240	240	240	240,270
tloušťka stěny ochranného příkopu	50	50,100	100	100	125	150,225
šířka/hloubka ochranného příkopu	120/210	120/210	150/310	150/310	175/310	200 300/310
tloušťka kamenné rovnaniny před čelní stěnou	300	300	300	400	400	400
kódové označení zvonů a kopulí	1	2	M	S	V	W
odolnost proti ostřelování až do uvedené ráže	15,5	18	21	28	30,5	42

1) přízemní / patrové objekty

Samostatné objekty

Tvrze

Těžké opevnění – Samostatný pěchotní srub N-S 82 „Březinka“

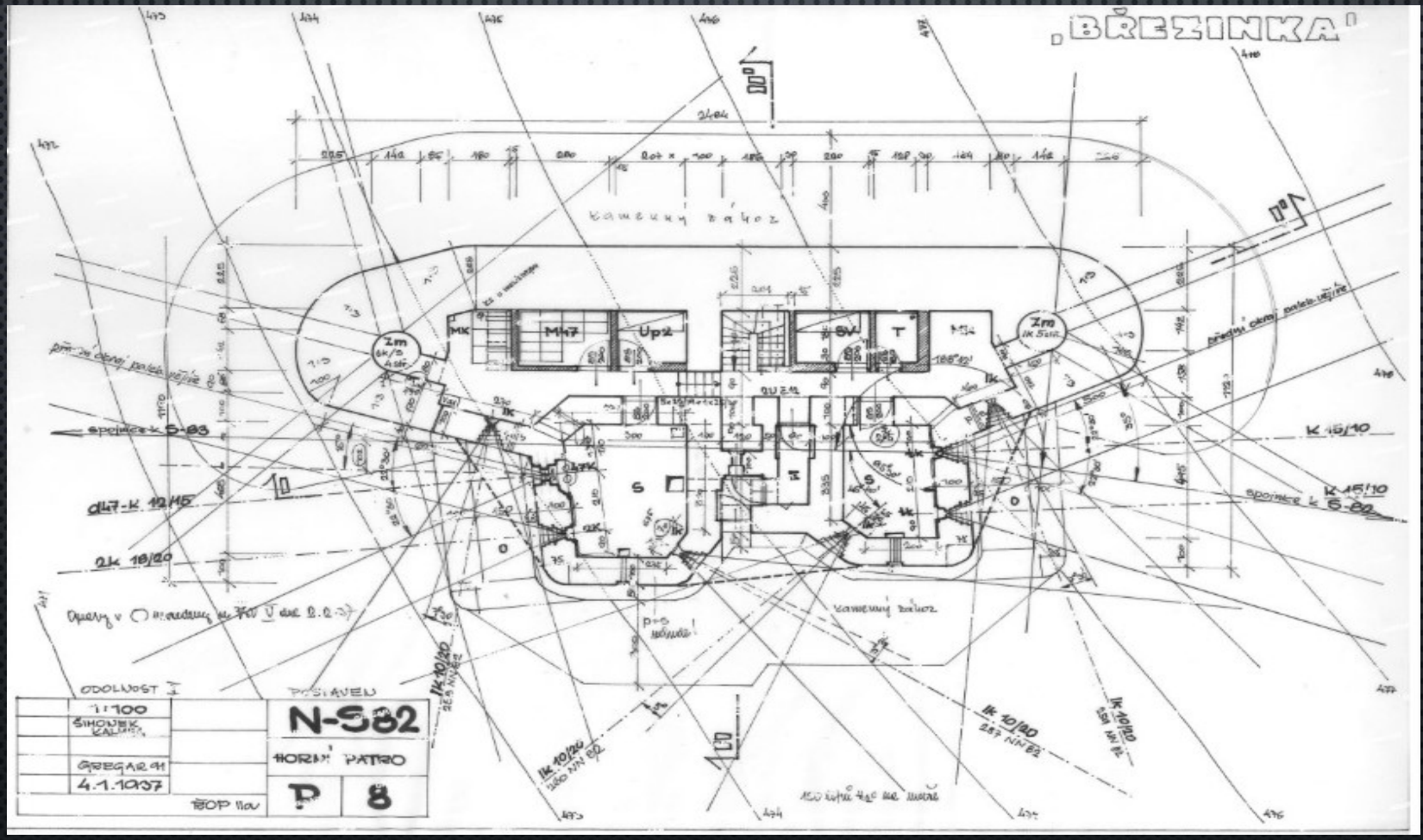
„BŘEZINKA"
kamenný zákoz
MK
Mk7
Up2
SV
T
Zm
spojnice k S-83
K 15/10
spojnice k S-82
ODOLNOST I
1:100
ŠIMONEK
GREGAR 91
4.1.1937
POSTAVEN
N-S82
HORNÍ PATRO
P
8

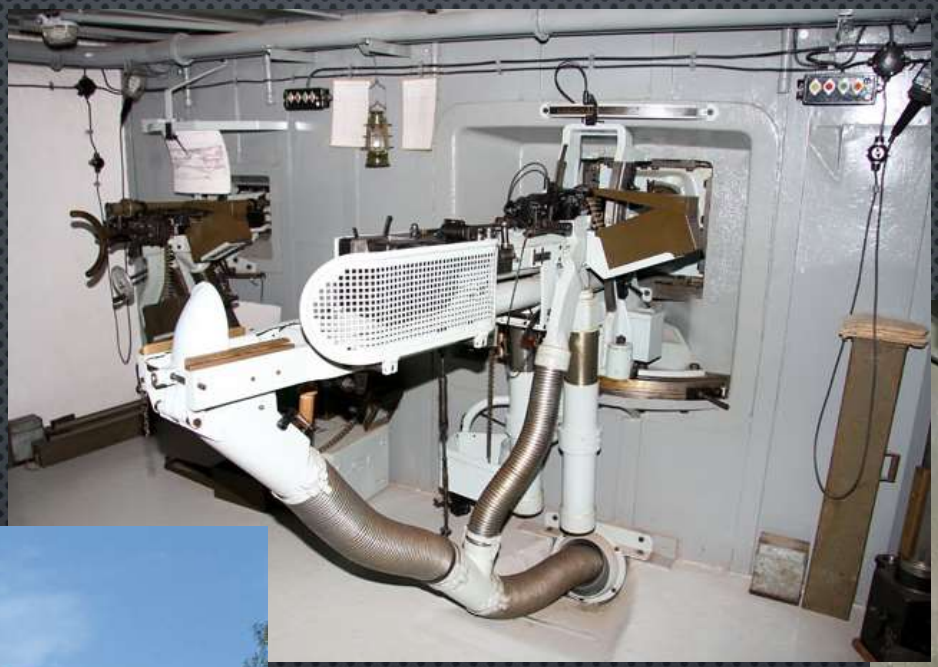

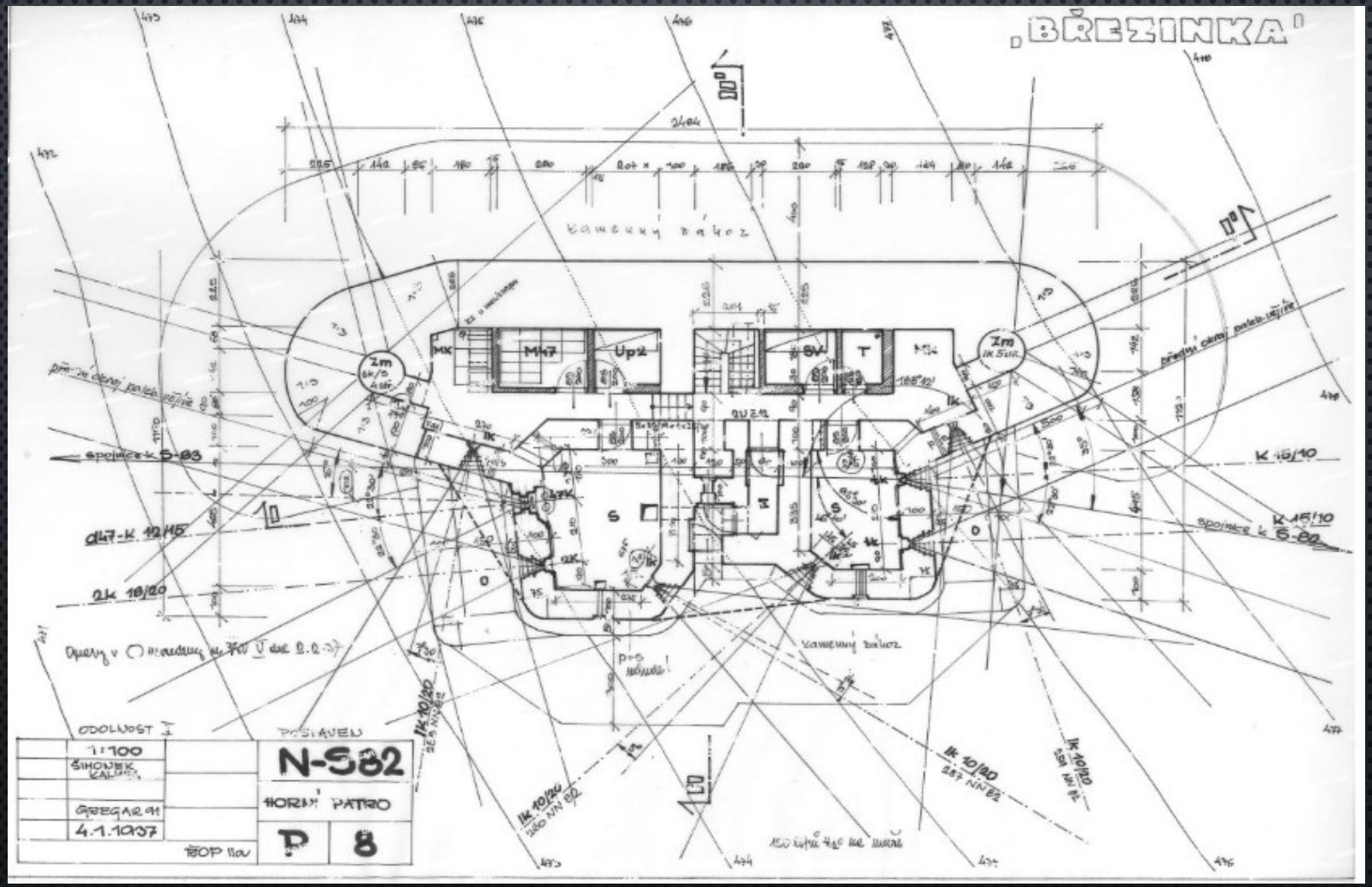
„BŘEZINKA"
kamenný zákoz
Mk7
Up2
SV
T
Zm
MK
S
O
K 15/10
K 15/10
spojnice k S-82
spojnice k S-83
d47-K 12/15
2k 18/20
Ik 10/20
Ik 10/20
Ik 10/20
ODOLNOST I
POSTAVEN
1:100
ŠIMONEK KALMER
GREGAR 91
4.1.1937
N-S82
HORNÍ PATRO
P
8

Těžké opevnění – dělostřelecké tvrze

Dělostřelecká tvrz je nejmohutnější a nejnákladnější součást předválečného opevnění. Stavebně se jedná o několik objektů těžkého opevnění, které jsou zpravidla propojeny systémem podzemních chodeb a sálů. Jedná se o pilíře obrany.

V Československu se v různém stádiu plánování vyskytlo 17 dělostřeleckých tvrzí. Pouze pět tvrzí se podařilo stavebně dokončit: Adam, Bouda, Hanička, Horka (Hůrka) a Smolkov. Čtyři tvrze byly rozestavěny: Dobrošov, Skutina, Šibenice, ježová hora (Stachelberg). Další dvě tvrze nebyly, i přesto, že byla jejich výkresová dokumentace dokončena, zadány žádné stavební firmě: Jírová hora, Poustka. Realizace tvrzí Milotický vrch a Kronfelzov byla zrušena a nahrazena méně nákladným projektem. Tvrz Orel bývá rovněž zařazována mezi rozestavěné tvrze, nicméně zde došlo pouze k vybudování jednoho pěchotního srubu z důvodu zajištění celistvosti hlavního obranného postavení přičemž další výstavba byla odložena.

Těžké opevnění – dělostřelecká tvrz JEŽOVÁ HORA (STACHELBERG)

Největší tvrz našeho opevnění. Celkem se skládala z 12 objektů z toho 11 objektů bylo spojeno podzemními chodbami o celkové délce 3.500m. Po dokončení se měla stát pátou největší tvrzí evropského kontinentu. Celkové náklady měly činit více než 100 mio kč, z toho 48 mio kč byly náklady stavebními. Stavba zůstala nedokončena. Dnes muzeum, které je provozováno od roku 1993.

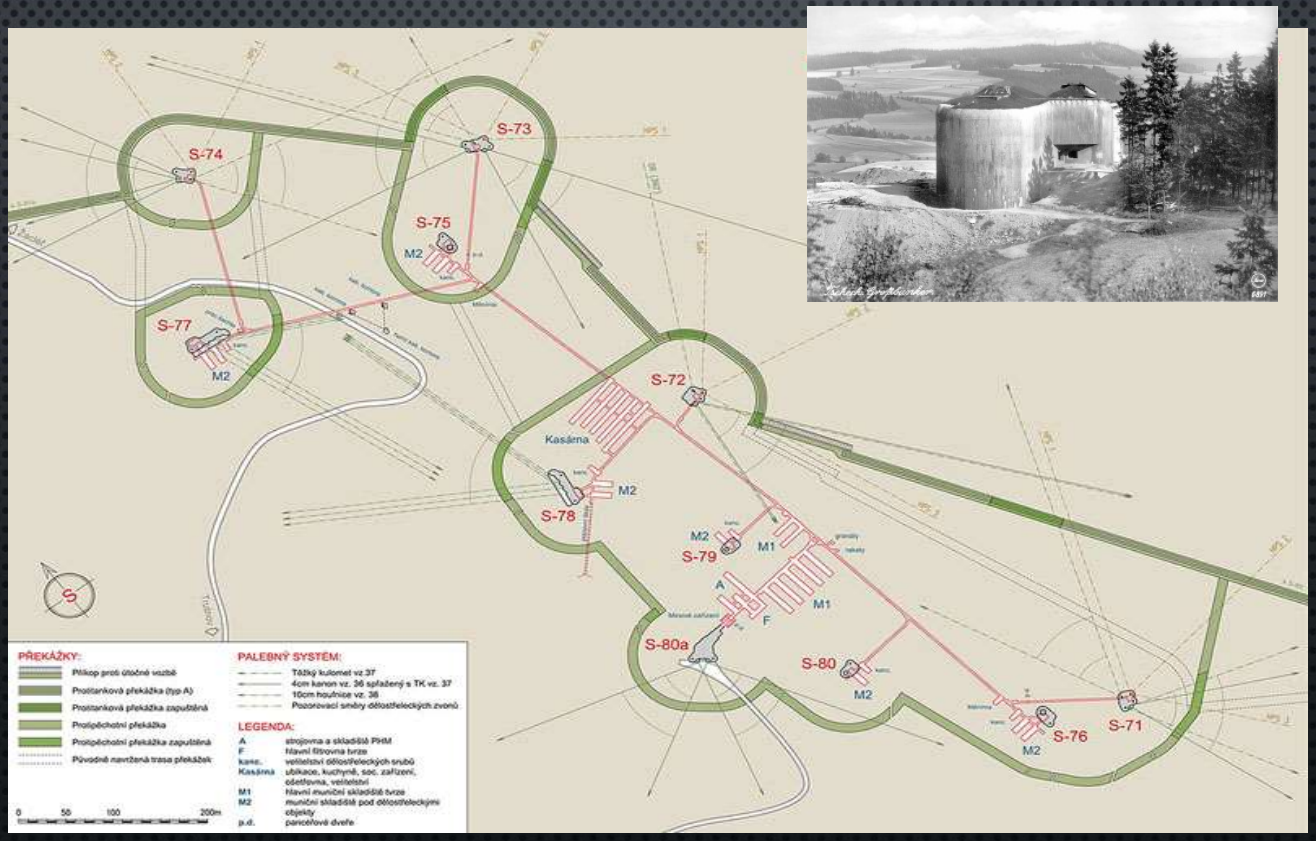

Podpisem Mnichovské dohody byly prakticky ukončeny všechny snahy o dokončení tohoto pevnostního díla. Poslední objekty byly vybetonovány v okolí prahy a to již v době kdy značná část našeho pohraničí byla okupována vojáky německého wehrmachtu. Po druhé světové válce našemu opevnění vysvitla naděje na jeho vzkříšení. Armáda chtěla opevnění opravovat, vybavovat a dále stavět. U většiny objektů to skončilo pouze v plánech….ale to už je jiná kapitola.

PEVNOSTNÍ OBJEKTY JAKO TURISTICKÉ CÍLE

JE PODZIM ROKU 1938, OPEVNĚNÍ OD VOJÁKŮ OSIŘELO, PŘESTO SE KOLEM PEVNOSTÍ ZAČÍNÁ POHYBOVAT MNOHO ZVĚDAVÝCH NÁVŠTĚVNÍKŮ.

První oficiální snaha k zařazení pevnostních objektů do turistických cílů spadá na přelom 1938 a 1939 kdy okresní úřad Náchod a klub turistů žádá o možnost zpřístupnění pevnostních objektů návštěvníkům.

MUZEA DO ROKU 1989

- Dělostřelecká tvrz Hanička
- Dělostřelecká tvrz Dobrošov
- Samostatný pěchotní srub MO – S 19 „Alej“ Na Hlučínsku.

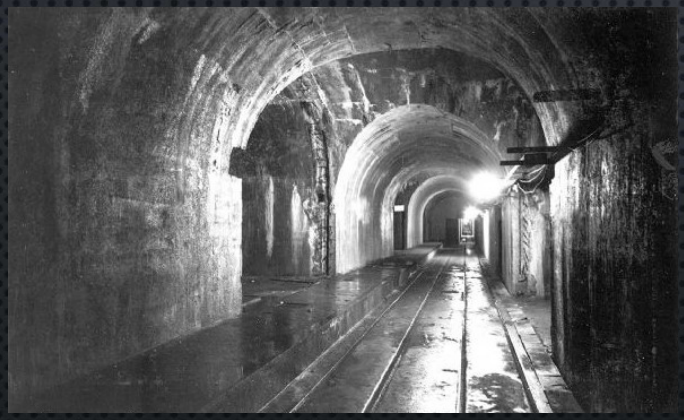

Tvrz Hanička – 1969 až 1975, 1995 do Současnosti (Rokytnice v orlických horách)

Tvrz Dobrošov – 1969 do současnosti (Náchod, královehradecký kraj)

Samostatný pěchotní srub MO – S 19 od roku 1985 do současnosti (slezské muzeum)

Muzea po roce 1990

- Dělostřelecká tvrz bouda (pardubický kraj, suchý vrch)

Provozovatelem této tvrze je společnost přátel československého opevnění o.p.s

Roční návštěvnost přibližně 15.000

- Běloveský pevnostní skanzen (Královehradecký Kraj, Náchod)

Provozovatel KVH Náchod

Roční návštěvnost 12.000

- Dělostřelecká tvrz Stachelberg (Královehradecký Kraj, Trutnov)

Provozovatel Stachelberg z.s.

Roční návštěvnost 20.000+

Výše jmenovaná muzea jsou v provozu od začátku 90-let a fungují do současnosti.

Zpřístupněné objekty

ČS. OPEVNĚNÍ

v Královéhradeckém kraji

Czechosłowackie

FORTYFIKACJE

w Kraju Królovéhradeckim

DĚKUJI ZA POZORNOST